Änderungstabelle				
Gez./drawn	gepr./ checked	DATUM/ date	Änderung/ change note	Index

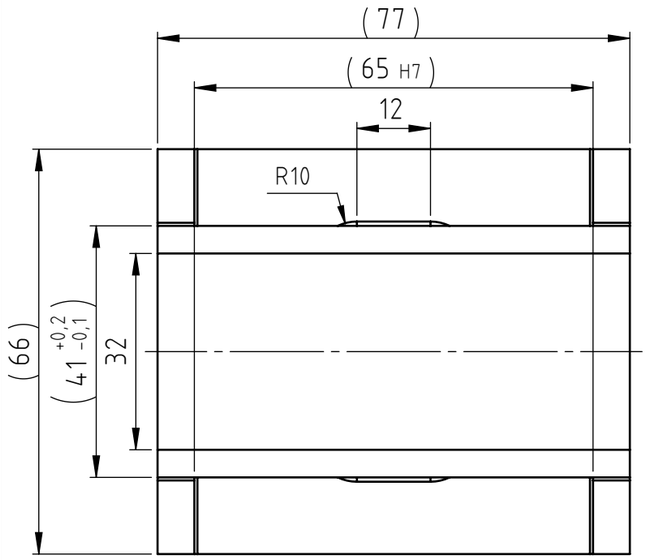

DETAIL Z (5 : 1)

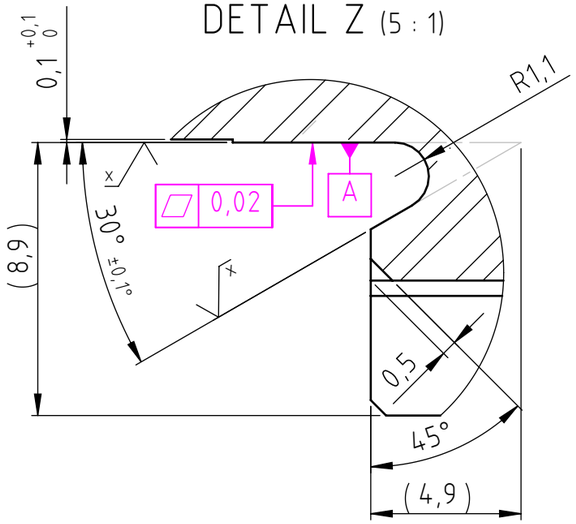

SCHNITT A-A

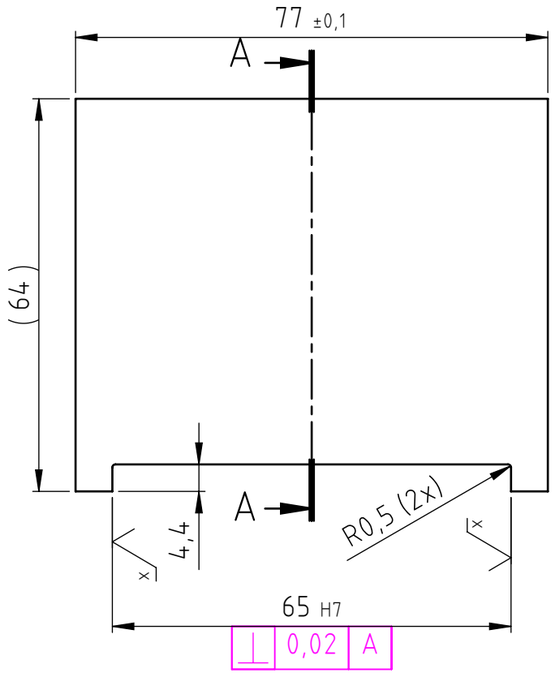

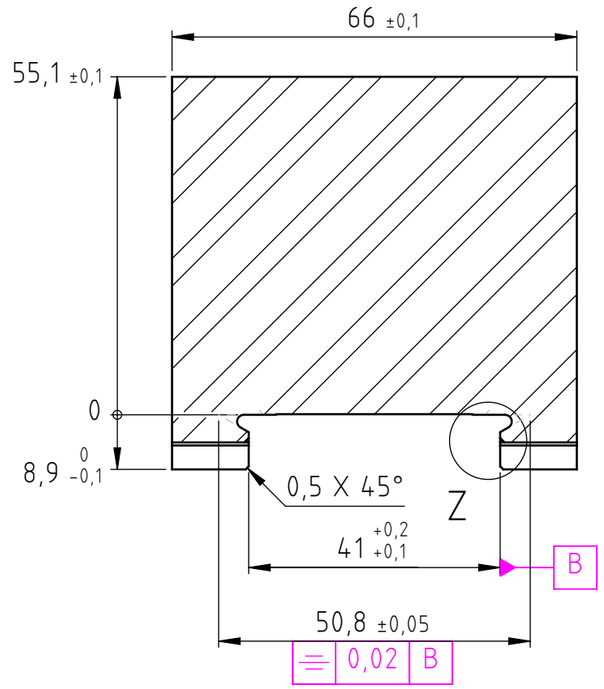

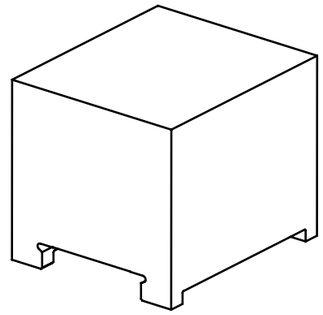

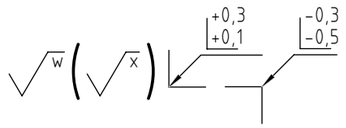

Allgemeine Tabelle			
Maß	Passung		
65	H7	+0,03	65,03
		0	65

Do not scale! If in doubt ask!

dimensions without tolerances
Maße ohne Tolerenzangabe
DIN7168-mittel

w = Ra 3,2
x = Ra 1,6
y = Ra 0,8
z = geschliffen Ra 0,4

third angle

first angle

HWR
D-28876 Oyten
Luxemburg Straße 5
Tel. +49(0)4207-6887-0
Fax +49(0)4207-6887-15
E-Mail: info@hwr.de

COPYRIGHT
This Drawing is the property of HWR Spanntechnik and must not be used in whole or in part nor used for manufacture by nor disclosed to any third party without prior written consent of the company!

Gez./drawn	Gepr./checked	Datum/date	Masse/weight [kg]	Anz./qty.
A.Weis	F.Wachter	11.05.2020	2.226	2

Werkstoff / material

Oberfläche/finish: blank

Härten/hardening

Härte/hardness

Kunde / customer: HWR

Futter / chuck

Benennung / title
Aufsatzbacke-Schnellwechsel 77
SOLIDClick
77mm x 66mm x 64mm

Maßstab: scale 1:1

A3

Z.-Nr. drawing no: 682400-64

Blatt sheet 2

Ref.-Z.-Nr. reference no.

Blätter of 2

Ersatz für/substit for